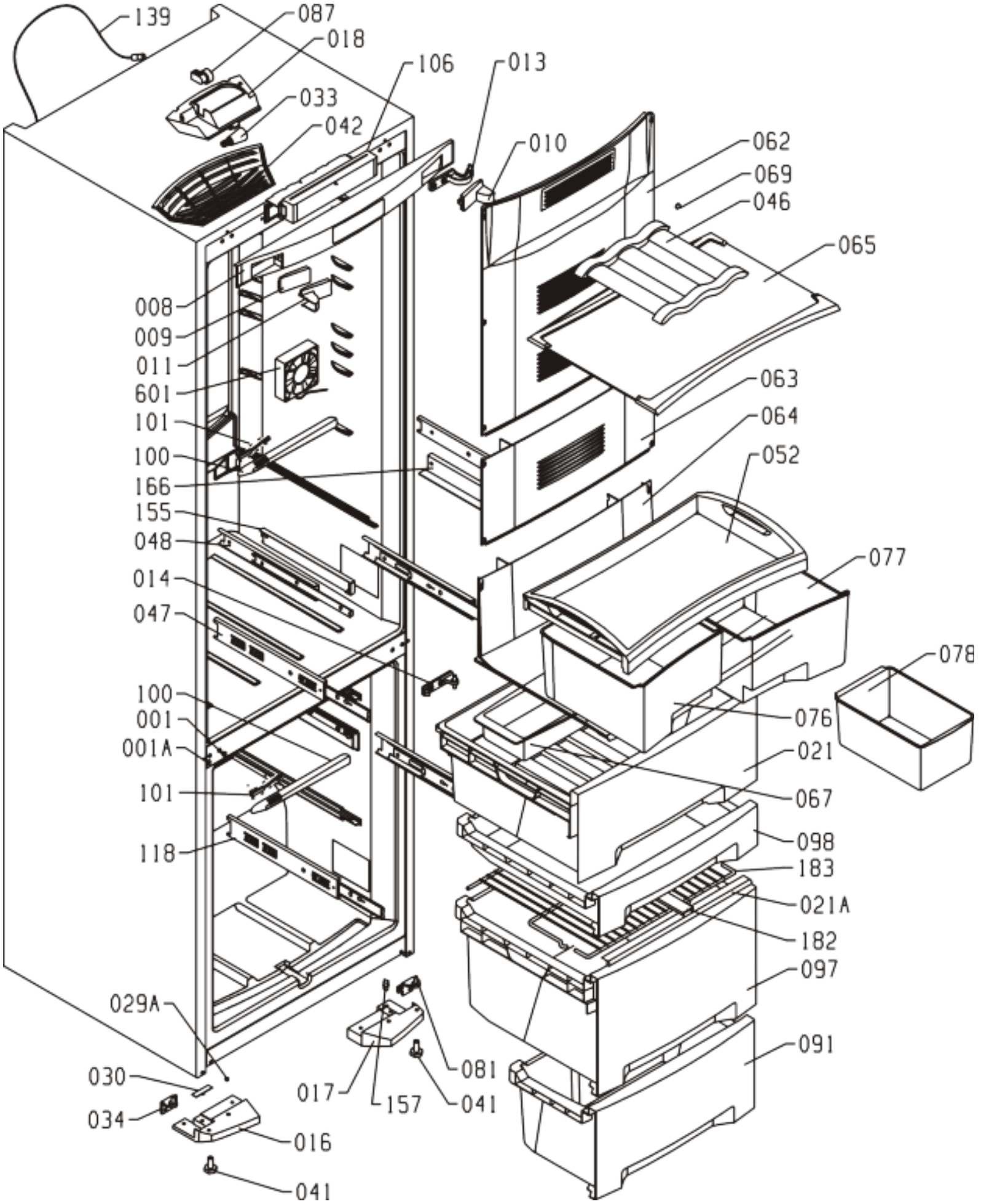
139
087
018
033
042
106
013
010
062
069
046
065
008
009
011
601
101
100
166
155
048
014
047
063
064
052
077
078
076
021
067
098
183
021A
182
097
091
100
001
001A
101
118
029A
030
034
016
041
017
157
081
041

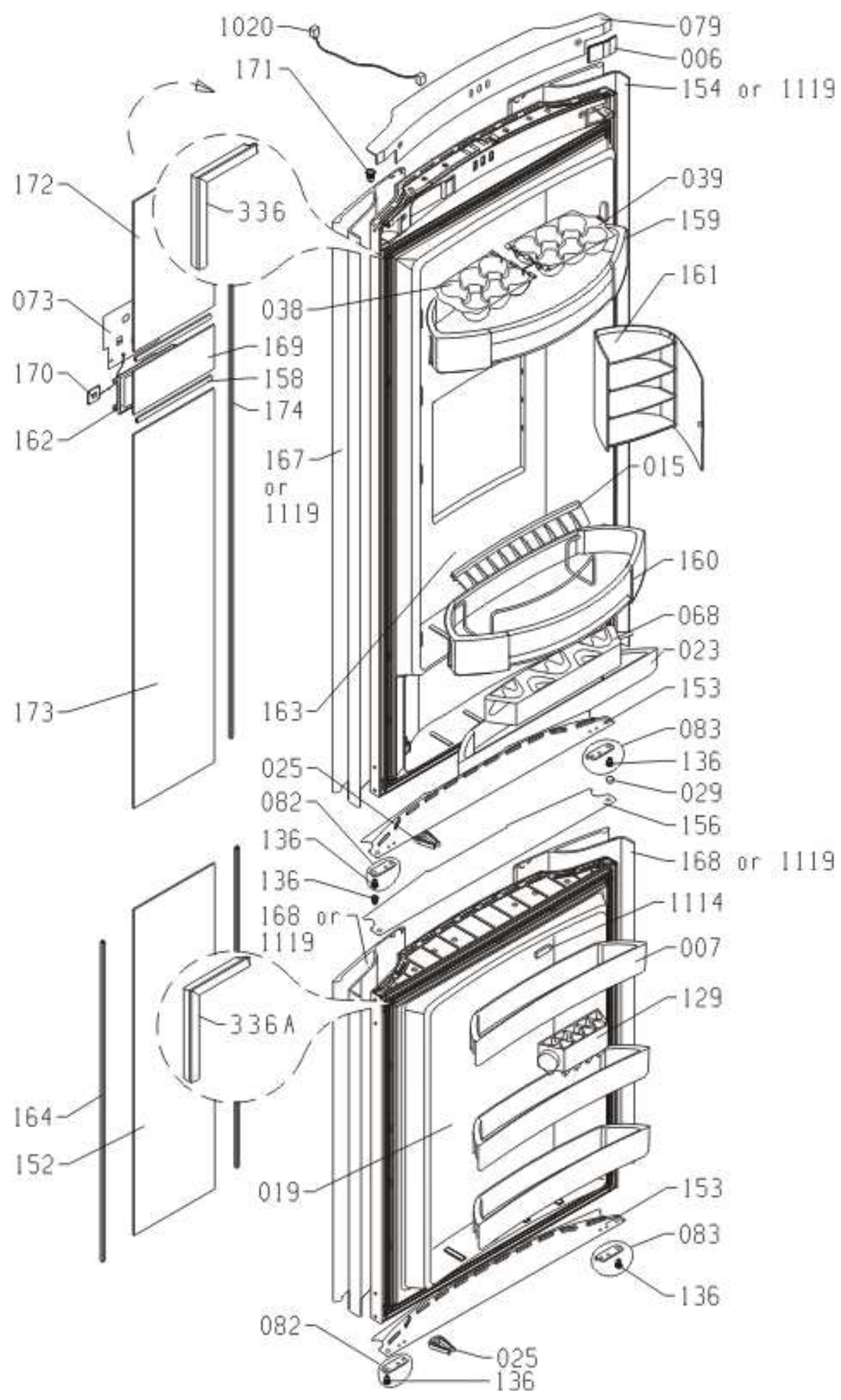
1020
079
006
171
154 or 1119
172
336
039
159
161
073
038
169
170
158
174
162
167
or
1119
015
160
068
023
173
163
153
083
136
025
029
082
156
136
168 or 1119
136
1114
168 or
1119
007
129
336A
164
152
019
153
083
136
082
025
136

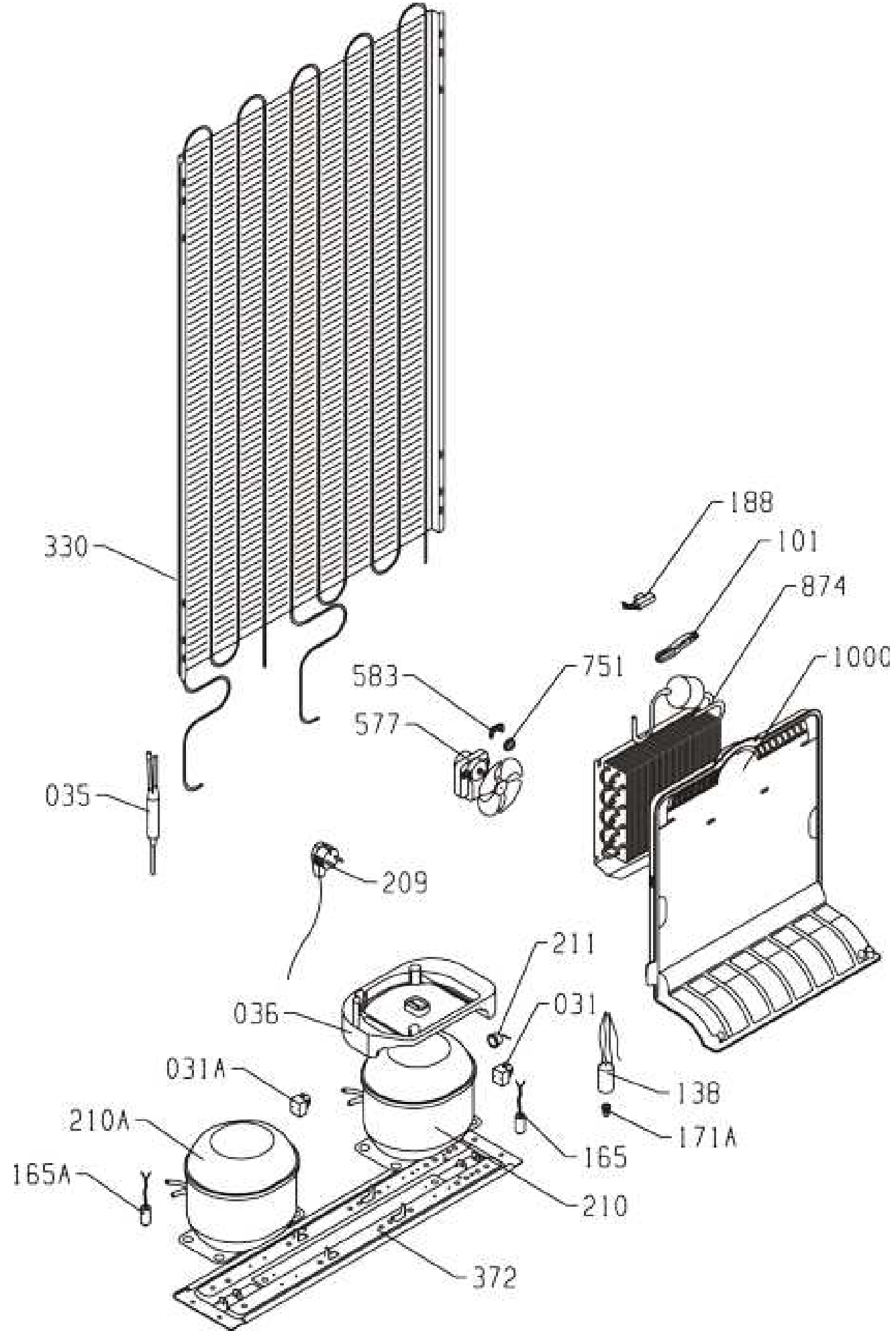
330
188
101
874
1000
583
751
577
035
209
211
036
031
031A
138
171A
210A
165
165A
210
372